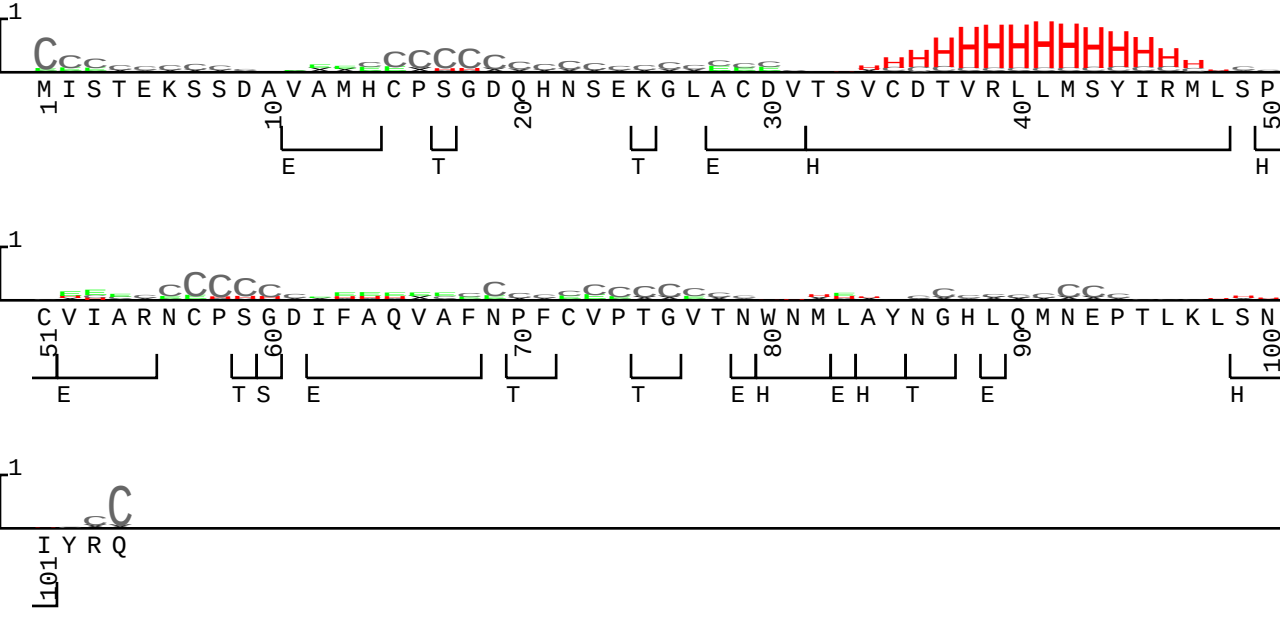YBR174C.t2k DSSP-EHL2