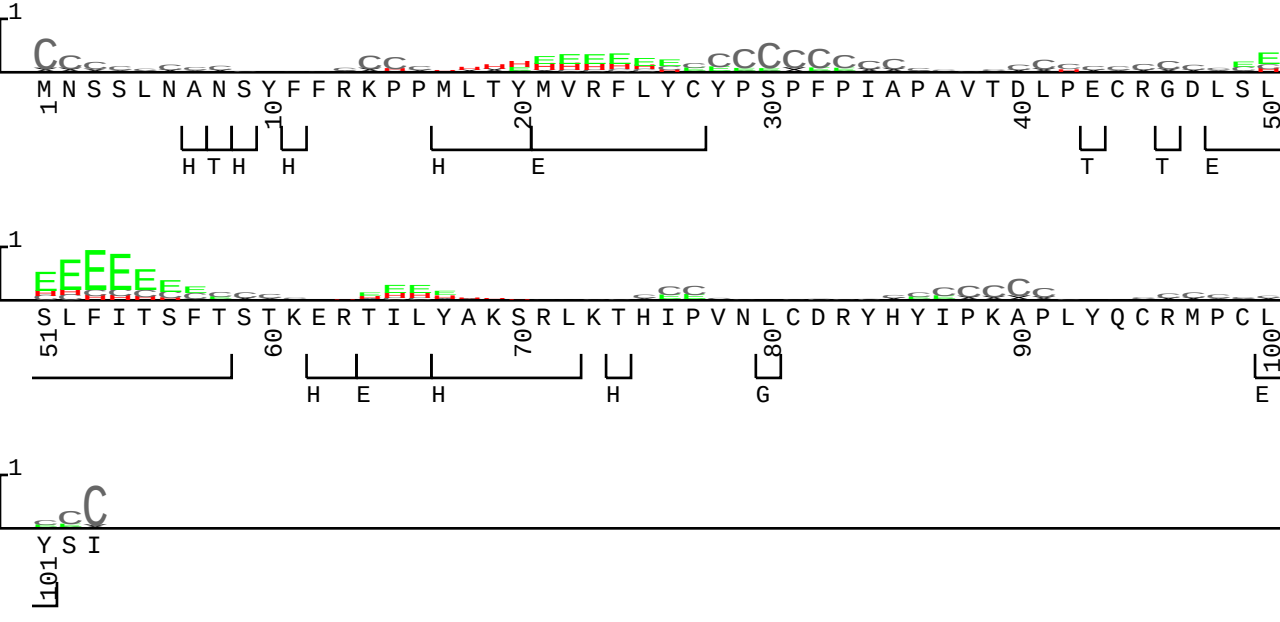YGL193C.t2k DSSP-EHL2